INSAFE®

CATÁLOGO DE PRODUCTOS

Equipos de protección personal para Trabajos de Alturas

SUMINISTRALES
Global de Suministros Industriales S.A.S.
www.suministrales.com

INSAFE® FALL PROTECTION

INSAFE® HEAD PROTECTION

TECNOLOGÍA INTELIGENTE

QUE AHORRA TIEMPO

INSAFE®

INSAFE®

Lee los CÓDIGOS QR con tu DISPOSITIVO MÓVIL y

OBTÉN A LA MANO
LA INFORMACIÓN
QUE NECESITAS

SUMINISTRALES
Global de Suministros Industriales S.A.S.
www.suministrales.com

CERTIFICADOS

FICHAS TÉCNICAS

INDICE
DE CONTENIDOS

		Pág.
INSAFE	**NUESTRA EMPRESA - CERTIFICACIONES**	4
	Somos Protección Contra Caídas	5
PROTECCIÓN CONTRA CAÍDAS	**ARNESES**	**6**
	Arnés 4 Argollas Multipropósito	7
	Arnés 4 Argollas en H	10
	Arnés 6 Argollas para Espacios Confinados	12
	Arnés para Rescate	15
	Arnés para Rescate y Espacios Confinados	16
	Arnés de Encuellador	17
	Arnés Dieléctrico	18
	Arnés Dieléctrico Light	20
	Arnés para Arco Eléctrico	21
	ESLINGAS CON ABSORBEDOR	**23**
	Eslinga Sencilla con Absorbedor	24
	Eslinga en Y con Absorbedor	27
	ESLINGAS DE POSICIONAMIENTO Y/O RESTRICCIÓN	**31**
	Eslinga Sencilla de Posicionamiento	32
	Eslinga en Y de Posicionamiento	34
	ANCLAJES	**36**
	Anclaje en Acero	37
	Anclaje Dieléctrico y Dieléctrico Light	37
	Anclaje en Guaya	38
	Anclaje Poliuretano, Kevlar y Arco Eléctrico	39
	LÍNEAS DE VIDA	**40**
	Línea de Vida Vertical	41
	KIT Línea de Vida Vertical	42
	KIT de Rescate Industrial para Trabajo Vertical y Espacios Confinados	44
	ACCESORIOS	**45**
	NUEVA Silla de Suspensión Reforzada	49
PROTECCIÓN CABEZA	Casco Dieléctrico - Tipo I	50
	Suspensión para Casco	51
PROTECCIÓN AUDITIVA	Ear Plugs - Protector Auditivo	52

SUMINISTRALES
Global de Suministros Industriales S.A.S.
www.suministrales.com

INSAFE®

NUESTRA EMPRESA

FABRICAMOS CON **LA MEJOR CALIDAD, OPORTUNIDAD Y CONSTANTE INNOVACIÓN** PRODUCTOS DE SEGURIDAD INDUSTRIAL.

Equipos para el trabajo seguro en alturas en donde encontrará:

- Arneses de Seguridad
- Eslingas con Absorbedor de Energía
- Eslingas de Posicionamiento
- Líneas de Vida Verticales Portátiles
- Anclajes
- Accesorios
- Protección Cabeza
- Protección Auditiva
- Kit de Rescate Vertical
- Sistemas de Ingeniería para Trabajo Seguro en Alturas

SIEMPRE CON EL FIRME PROPÓSITO DE **SATISFACER A NUESTROS CLIENTES**

Todos nuestros productos son diseñados y desarrollados con altos estándares, bajo estrictos controles de calidad y respondiendo a las necesidades de diferentes sectores, integrando soluciones a varias necesidades de nuestros clientes.
Lo anterior cumpliendo con las normas nacionales e internacionales las cuales permiten que nuestros productos estén certificados y constantemente actualizados de acuerdo a las exigencias de las mismas.

CERTIFICACIONES

SGS

SUMINISTRALES
Global de Suministros Industriales S.A.S.
www.suministrales.com

SOMOS PROTECCIÓN
CONTRA CAÍDAS

DETENCIÓN DE CAÍDAS
El sistema de detención de caídas, soporta al usuario en caso de una caída libre; este sistema debe incluir como mínimo un Arnés de cuerpo entero con argolla en D dorsal y una Eslinga con Absorbedor de Energia. La fuerza de detención máxima no debe exceder los 4kN (900lbf-401kg).

POSICIONAMIENTO
Los sistemas de posicionamiento ubican y soportan al usuario en posición de reposo para trabajar, se utiliza para restringir el movimiento (desplazamiento). Estos sistemas deben incluir como mínimo un Arnés de cuerpo entero con argolla en D dorsal para detención de caídas, con un sistema de argollas laterales a nivel de la pelvis para realizar la conexión a una Eslinga de Posicionamiento.

RESTRICCIÓN DE CAÍDAS
Un sistema de restricción de caídas debe incluir un Arnés de cuerpo entero con argolla dorsal y un sistema de restricción para evitar que llegue a la zona de caída libre.

RESCATE
Los sistemas de rescate son utilizados para recuperar a una víctima. Estos sistemas deben incluir como mínimo un Arnés de cuerpo entero con argolla pélvica y de acuerdo a la situación con argollas en los hombros, al cual previamente se conecta un sistema específico secundario para recuperar a la víctima.

El sistema de Rescate debe ser equipado para que permita a los rescatistas maniobrar a la víctima en caso de quedar izada, o en caso de requerir ser retirada de un espacio confinado en forma horizontal y/o vertical de acuerdo a la situación.

ASCENSO Y DESCENSO
Los sistemas para ascenso y descenso controlado aseguran al usuario a una Línea de Vida mientras asciende o desciende.
Los sistemas deben incluir un arnés de cuerpo entero con argolla dorsal en D y una argolla frontal en D, de igual manera se recomienda las argollas laterales para posicionamiento durante las actividades.

SUMINISTRALES
Global de Suministros Industriales S.A.S.
www.suministrales.com

LÍNEAS DE VIDA

Verticales y Kit de Rescate

Las Línea de Vida Verticales Portátiles son fabricadas en cuerda Semiestática polyester de 14mm y 16mm torcida y trenzada con longitudes desde 10m hasta 200m con gancho en un extremo.

CERTIFICACIÓN

SGS ANSI/ASSE Z359.15:2014 LÍNEAS DE VIDA VERTICALES Certificado N°10697

CUMPLE CON LA NORMATIVIDAD

ANSI/ASSE Z359.15:2014
ANSI/ASSE Z359.1-2016
ANSI/ASSE Z359.12-2009
CSA Z259.12-2016

SUMINISTRALES
Global de Suministros Industriales S.A.S.
www.suministrales.com

INDICE

	PÁG.
Linea de Vida Vertical	41
Kit Línea de Vida Vertical	42
Kit de Rescate Industrial para Trabajo Vertical y Espacios Confinados	44

IN 8080

Linea de Vida Vertical en Cuerda de 16mm

Cuerda Torcida de 16 mm en poliéster con mosquetón 2 ¼ en un extremo, con guardacabos plásticos y termo formado en los extremos para la protección de los desgastes producidos por la fricción, ponchado en el otro extremo de la cuerda para suspender el contrapeso, es usado como parte de un sistema de detención de caídas.

Capacidad máxima 140 kg (1 persona) incluyendo ropa, zapatos y cualquier herramienta de trabajo, articulo conforme resolución colombiana 1409 de 2012.

Longitudes:

10 m	20 m	30 m	40 m	50 m
60 m	70 m	80 m	90 m	100 m
110 m	120 m	130 m	140 m	150 m
160 m	170 m	180 m	190 m	200 m

MANUFACTURING COMPONENT / COMPONENTES DE FABRICACIÓN

COMPONENTE	RESISTENCIA
Cuerda torcida de 16 mm	Resistencia a 5000 lbf de tensión
Gancho 2 ¼	Resistencia a 5000 lbf de tensión
Guardacabos	Plástico
Etiqueta de Identificación única de producto	
Longitud de 10, 20, 30, 40, 50, 60, 70, 80, 90 hasta 200 mts	
Termo encogible negro para proteger el ponchado de la cuerda en los dos extremos	

COMPONENTES DEL SISTEMA

La línea de vida Vertical es compatible con solo arneses que posean argolla en D frontal y dorsal, con el freno para cuerda de 16 mm, con bandas de anclajes que posean argollas en D, no en reata; extensión para conexión con gancho de ¾ de apertura.

ENSAYOS APLICADOS

ENSAYO	RESULTADO	REQUISITO DE NORMA
Estático	✓ Cumple	La Línea de vida resiste 4.4 kN
Dinámico	✓ Cumple	La masa no cae a la Fosa el impacto registrado es menor a 8 kN El arrestador bloquea y permanece así hasta ser liberado de la LV.

NORMATIVIDAD

CUMPLE CON:

ANSI Z359.1
ANSI Z359.12
CSA Z259.12
ANSI/ASSE Z359.15–2014

CERTIFICACIÓN:

ANSI/ASSE Z359.15-2014
LÍNEAS DE VIDA
Certificado 10697

SUMINISTRALES
Global de Suministros Industriales S.A.S.
www.suministrales.com

IN 8080-GM

Linea de Vida Vertical en Cuerda Gama Marina 16mm

Cuerda trenzada semi estática de 16 mm, Gancho 2 ¼ en un extremo, con guardacabos plásticos y termo formado, en los extremos para en los extremos para la protección de los desgastes producidos por la fricción, es usado como parte de un sistema de detención de caídas.

Es usado como parte de un sistema de detención de caídas. Capacidad máxima 140 kg (1 persona) incluyendo ropa, zapatos y cualquier herramienta de trabajo, articulo conforme resolución colombiana 1409 de 2012

Longitudes:

10 m	20 m	30 m	40 m	50 m
60 m	70 m	80 m	90 m	100 m
110 m	120 m	130 m	140 m	150 m
160 m	170 m	180 m	190 m	200 m

MANUFACTURING COMPONENT / COMPONENTES DE FABRICACIÓN

COMPONENTE	RESISTENCIA
Cuerda torcida de 16 mm	Resistencia a 5000 lbf de tensión
Gancho 2 ¼	Resistencia a 5000 lbf de tensión
Guardacabos	Plástico
Etiqueta de Identificación única de producto	
Longitud de 10, 20, 30, 40, 50, 60, 70, 80, 90 hasta 200 mts	
Termo encogible negro para proteger el ponchado de la cuerda en los dos extremos	

COMPONENTES DEL SISTEMA

La línea de vida Vertical es compatible con solo arneses que posean argolla en D frontal y dorsal, con el freno para cuerda de 16 mm, con bandas de anclajes que posean argollas en D, no en reata; extensión para conexión con gancho de ¾ de apertura.

ENSAYOS APLICADOS

ENSAYO	RESULTADO	REQUISITO DE NORMA
Estático	✓ Cumple	La Línea de vida resiste 4.4 kN
Dinámico	✓ Cumple	La masa no cae a la Fosa el impacto registrado es menor a 8 kN El arrestador bloquea y permanece así hasta ser liberado de la LV.

NORMATIVIDAD

CUMPLE CON:

ANSI Z359.1
ANSI Z359.12
CSA Z259.12
ANSI/ASSE Z359.15–2014

CERTIFICACIÓN:

ANSI/ASSE Z359.15-2014 LÍNEAS DE VIDA Certificado 10697

SUMINISTRALES
Global de Suministros Industriales S.A.S.
www.suministrales.com

IN 8081

Linea de Vida Vertical en Cuerda de 14mm

Cuerda trenzada semiestàtica de 14 mm en polyester con Absorbedor de energía gancho de 2 ¼ de apertura en un extremo; con guardacabos plásticos y termo formado, en los extremos para la protección de los desgastes producidos por la fricción, ponchado en el otro extremo de la cuerda para suspender el contrapeso, es usado como parte de un sistema de detención de caídas.

Capacidad máxima 140 kg (1 persona) incluyendo ropa, zapatos y cualquier herramienta de trabajo, articulo conforme resolución colombiana 1409 de 2012.

Longitudes:

10 m	20 m	30 m	40 m	50 m
60 m	70 m	80 m	90 m	100 m
110 m	120 m	130 m	140 m	150 m
160 m	170 m	180 m	190 m	200 m

MANUFACTURING COMPONENT / COMPONENTES DE FABRICACIÓN

COMPONENTE	RESISTENCIA
Cuerda trenzada semiestàtica de 14 mm	Resistencia a 5000 lbf de tensión
Gancho 2 ¼	Resistencia a 5000 lbf de tensión
Guardacabos	Plástico
Etiqueta de Identificación única de producto	
Longitud de 10, 20, 30, 40, 50, 60, 70, 80, 90 hasta 200 mts	
Termo encogible negro para proteger el ponchado de la cuerda en los dos extremos	

COMPONENTES DEL SISTEMA

La línea de vida Vertical es compatible con solo arneses que posean argolla en D frontal y dorsal, con freno de cuerda, con bandas de anclajes que posean argollas en D, no en reata; extensión para conexión con ganchos de ¾ de apertura.

ENSAYOS APLICADOS

ENSAYO	RESULTADO	REQUISITO DE NORMA
Estático	✓ Cumple	La Línea de vida resiste 4.4 kN
Dinámico	✓ Cumple	La masa no cae a la Fosa el impacto registrado es menor a 8 kN El arrestador bloquea y permanece así hasta ser liberado de la LV.

NORMATIVIDAD

CUMPLE CON:

ANSI Z359.1
ANSI Z359.12
CSA Z259.12
ANSI/ASSE Z359.15–2014

CERTIFICACIÓN:

ANSI/ASSE Z359.15-2014 LÍNEAS DE VIDA Certificado 10697

SUMINISTRALES
Global de Suministros Industriales S.A.S.
www.suministrales.com

IN 8080-FR

Linea de Vida Vertical en Cuerda de 16mm con Absorbedor y Freno

Cuerda TRENZADA semiestática de 16 mm en polyester, gancho 2 ¼ en un extremo, ponchando con ojalete plástico y termoformado al otro extremo para suspender el contrapeso.

En el transcurso de la Línea de Vida tiene freno manual fijo a la cuerda que hace parte de una eslinga con absorbedor de energía gancho de ¾.

IN 8080-D-GM

Linea de Vida Dieléctrica Vertical en Cuerda Gama Marina 16mm

Cuerda Torcida de 16 mm en polyester con gancho dieléctrico de 2 ¼ en un extremo, con guardacabos plásticos y termo formado, en los extremos para evitar la fricción, es usado como parte de un sistema de detención de caídas.

Capacidad máxima 140 kg (1 persona) incluyendo ropa, zapatos y cualquier herramienta de trabajo, articulo conforme resolución colombiana 1409 de 2012.

HERRAJERÍA DIELÉCTRICA

Longitudes:

10 m	20 m	30 m	40 m	50 m
60 m	70 m	80 m	90 m	100 m
110 m	120 m	130 m	140 m	150 m
160 m	170 m	180 m	190 m	200 m

MANUFACTURING COMPONENT / COMPONENTES DE FABRICACIÓN

COMPONENTE	RESISTENCIA
Cuerda torcida de 16 mm	Resistencia a 5000 lbf de tensión
Gancho dieléctrico de 2 ¼ de apertura	En Fibra de Vidrio y nylon inyectado con resistencia 5000 lbf
Capacidad de carga dieléctrica	9Kv
Guardacabos	Plástico
Etiqueta de Identificación única de producto	
Longitud de 10, 20, 30, 40, 50, 60, 70, 80, 90 hasta 200 mts	
Termo encogible negro para proteger el ponchado de la cuerda en los dos extremos	

COMPONENTES DEL SISTEMA

La línea de vida Vertical es compatible con solo arneses que posean argolla en D frontal y dorsal, con el freno para cuerda de 16 mm, con bandas de anclajes que posean argollas en D, no en reata; extensión para conexión con gancho de ¾ de apertura.

ENSAYOS APLICADOS

ENSAYO	RESULTADO	REQUISITO DE NORMA
Estático	✓ Cumple	La Línea de vida resiste 4.4 kN
Dinámico	✓ Cumple	La masa no cae a la Fosa el impacto registrado es menor a 8 kN El arrestador bloquea y permanece así hasta ser liberado de la LV.

NORMATIVIDAD

CUMPLE CON:

ANSI Z359.1
ANSI Z359.12
CSA Z259.12
ANSI/ASSE Z359.15–2014

CERTIFICACIÓN:

ANSI/ASSE Z359.15-2014
LÍNEAS DE VIDA
Certificado 10697

SUMINISTRALES
Global de Suministros Industriales S.A.S.
www.suministrales.com

IN 8083

Linea de Vida Vertical en Cuerda de 13mm

Cuerda trenzada semi estática de 13mm en polyester con Absorbedor de energía gancho de 2 ¼ de apertura en un extremo; cuenta con guardacabos en un extremo de la cuerda, para la protección de los desgastes producidos por la fricción, termo formado en el otro extremo de la cuerda para suspender el contrapeso es usado como parte de un sistema de detención de caídas.

Capacidad máxima 140 kg (1 persona) incluyendo ropa, zapatos y cualquier herramienta de trabajo, articulo conforme resolución colombiana 1409 de 2012.

Longitudes:

10 m	20 m	30 m	40 m	50 m
60 m	70 m	80 m	90 m	100 m
110 m	120 m	130 m	140 m	150 m
160 m	170 m	180 m	190 m	200 m

MANUFACTURING COMPONENT / COMPONENTES DE FABRICACIÓN

COMPONENTE	RESISTENCIA
Cuerda torcida de 13 mm	Resistencia a 5000 lbf de tensión
Gancho 2 ¼	Resistencia a 5000 lbf de tensión
Guardacabos	Plástico
Etiqueta de Identificación única de producto	
Longitud de 10, 20, 30, 40, 50, 60, 70, 80, 90 hasta 200 mts	
Termo encogible negro para proteger el ponchado de la cuerda en los dos extremos	

COMPONENTES DEL SISTEMA

La línea de vida Vertical es compatible con solo arneses que posean argolla en D frontal y dorsal, con el freno para cuerda de 14 mm, con bandas de anclajes que posean argollas en D, no en reata; extensión para conexión con gancho de ¾ de apertura.

ENSAYOS APLICADOS

ENSAYO	RESULTADO	REQUISITO DE NORMA
Estático	✓ Cumple	La Línea de vida resiste 4.4 kN
Dinámico	✓ Cumple	La masa no cae a la Fosa el impacto registrado es menor a 8 kN El arrestador bloquea y permanece así hasta ser liberado de la LV.

NORMATIVIDAD

CUMPLE CON:

ANSI Z359.1
ANSI Z359.12
CSA Z259.12
ANSI/ASSE Z359.15–2014

SUMINISTRALES
Global de Suministros Industriales S.A.S.
www.suministrales.com

IN 8081-KEV

Linea de Vida Vertical en Cuerda de 13mm en Kevlar

Cuerda trenzada de 14 mm en nomex/Kevlar, cumple con la norma ASTM F887-16, Absorbedor de energía con gancho de seguridad 2 ¼ con resistencia de 5000 lbf y puertas de 3600 lbf, cuenta con guardacabos en los extremos de la cuerda, para la protección de los desgastes producidos por la fricción, termo formado en el otro extremo de la cuerda para suspender el contrapeso es usado como parte de un sistema de detención de caídas.

Capacidad máxima 140 kg (1 persona) incluyendo ropa, zapatos y cualquier herramienta de trabajo, articulo conforme resolución colombiana 1409 de 2012.

ESPECIAL PARA TRABAJOS CON SOLDADURA

Longitudes:

10 m	20 m	30 m	40 m	50 m
60 m	70 m	80 m	90 m	100 m
110 m	120 m	130 m	140 m	150 m
160 m	170 m	180 m	190 m	200 m

MANUFACTURING COMPONENT / COMPONENTES DE FABRICACIÓN

COMPONENTE	RESISTENCIA
Cuerda en Nomex/Kevlar de 13mm.	Cuerda resistente a la rotura 5000 lbf (Energía incidente Ei, 46 cal/cm2).
Gancho de 2 ¼ de apertura	En acero con resistencia 5000 lbf
Guardacabos	Plástico
Costuras en Hilo de alta tenacidad	Kevlar
Longitud de 10, 20, 30, 40, 50, 60, 70, 80, 90 hasta 200 mts	
Etiqueta de Identificación única de producto	
Funda en Kevlar y Termo encogible para proteger las costuras y el ponchado de la cuerda en los dos extremos	

COMPONENTES DEL SISTEMA

La línea de vida Vertical es compatible con solo arneses que posean argolla en D frontal y dorsal, con el freno para cuerda de 14 mm, con bandas de anclajes que posean argollas en D, no en reata; extensión para conexión con ganchos de ¾ de apertura.

ENSAYOS APLICADOS

ENSAYO	RESULTADO	REQUISITO DE NORMA
Estático	✓ Cumple	La Línea de vida resiste 4.4 kN
Dinámico	✓ Cumple	La masa no cae a la Fosa el impacto registrado es menor a 8 kN El arrestador bloquea y permanece así hasta ser liberado de la LV.

NORMATIVIDAD

CUMPLE CON:

ANSI Z359.1
ANSI Z359.12
CSA Z259.12
ASTM F887-16
ANSI/ASSE Z359.15–2014

CERTIFICACIÓN:

ANSI/ASSE Z359.15-2014 LÍNEAS DE VIDA Certificado 10697

SUMINISTRALES
Global de Suministros Industriales S.A.S.
www.suministrales.com

IN 8081-ARC

Linea de Vida Vertical Arco Eléctrico en Cuerda de 14mm

Cuerda trenzada de 14 mm en nomex/Kevlar, cumple con la norma ASTM F887-16, Absorbedor de energía con gancho de seguridad 2 ¼ dieléctrico con resistencia de 5000 lbf, cuenta con guardacabos en los extremos de la cuerda, para la protección de los desgastes producidos por la fricción, termo formado en el otro extremo de la cuerda para suspender el contrapeso es usado como parte de un sistema de detención de caídas.
Capacidad máxima 140 kg (1 persona) incluyendo ropa, zapatos y cualquier herramienta de trabajo, articulo conforme resolución colombiana 1409 de 2012.

HERRAJERÍA DIELÉCTRICA

ARC FLASH

Longitudes:

10 m	20 m	30 m	40 m	50 m
60 m	70 m	80 m	90 m	100 m
110 m	120 m	130 m	140 m	150 m
160 m	170 m	180 m	190 m	200 m

MANUFACTURING COMPONENT / COMPONENTES DE FABRICACIÓN

COMPONENTE	RESISTENCIA
Cuerda en Nomex/Kevlar de 13mm.	Cuerda resistente a la rotura 5000 lbf (Energía incidente Ei, 46 cal/cm2).
Gancho dieléctrico de 2 ¼ de apertura	En Fibra de Vidrio y nylon inyectado con resistencia 5000 lbf
Capacidad de carga dieléctrica	9Kv
Guardacabos	Plástico
Costuras en Hilo de alta tenacidad	Kevlar
Etiqueta de Identificación única de producto	
Longitud de 10, 20, 30, 40, 50, 60, 70, 80, 90 hasta 200 mts	
Termo encogible negro para proteger el ponchado de la cuerda en los dos extremos	

COMPONENTES DEL SISTEMA

La línea de vida Vertical es compatible con solo arneses que posean argolla en D frontal y dorsal, con el freno para cuerda de 14 mm, con bandas de anclajes que posean argollas en D, no en reata; extensión para conexión con gancho de ¾ de apertura.

ENSAYOS APLICADOS

ENSAYO	RESULTADO	REQUISITO DE NORMA
Estático	✓ Cumple	La Línea de vida resiste 4.4 kN
Dinámico	✓ Cumple	La masa no cae a la Fosa el impacto registrado es menor a 8 kN El arrestador bloquea y permanece así hasta ser liberado de la LV.

NORMATIVIDAD

CUMPLE CON:

ANSI Z359.1
ANSI Z359.12
CSA Z259.12
ASTM F887-16
ANSI/ASSE Z359.15–2014

CERTIFICACIÓN:

ANSI/ASSE Z359.15-2014
LÍNEAS DE VIDA
Certificado 10697

SUMINISTRALES
Global de Suministros Industriales S.A.S.
www.suministrales.com

IN 8080-K

KIT LÍNEA DE VIDA

- 1 Maletín (IN 8105 ó IN 8107 depende del metraje de la cuerda)
- 1 Línea de Vida IN 8080
- 1 Eslinga Sencilla con Absorbedor IN 8020-90
- 1 Anclaje de 1 argolla IN 8050
- 1 Contrapeso IN 8101-CP
- 1 Mosquetón Carabinero IN 252-GTR 41kN
- 1 Freno Arrestador Automático IN 610

SUMINISTRALES
Global de Suministros Industriales S.A.S.
www.suministrales.com

IN 8105

Maletin Porta Equipos de Altura para Kit de Linea de Vida

Maletín para Kit Línea de Vida, fabricado en Lona y reata poliéster de 25 mm de ancho. Utilizado para guardar los kits de línea de vida portátil elaborados en cuerda de 14mm o 16mm según requerimientos del cliente.

DIMENSIONES: 60cm x 30cm x 30cm

COMPONENTES DE FABRICACIÓN

Reata polyester 25 mm

Lona Morral

Hebilla de graduación

Cremallera

Tamaño de 60m x30cm x30cm

COMPONENTES DEL SISTEMA

Para Kits de Línea de Vida portátil en cuerda de 14mm o 16mm marca INSAFE.

IN 8107

Maletin Porta Equipos de Altura para Kit de Linea de Vida

Maletín para Kit Línea de Vida, fabricado en Lona y reata poliéster de 25 mm de ancho. Utilizado para guardar los kits de línea de vida portátil elaborados en cuerda de 14mm o 16mm según requerimientos del cliente.

DIMENSIONES: 80cm x 30cm x 30cm

COMPONENTES DE FABRICACIÓN

Reata polyester 25 mm

Lona Morral

Hebilla de graduación

Cremallera

Tamaño de 80m x30cm x30cm

COMPONENTES DEL SISTEMA

Para Kits de Línea de Vida portátil en cuerda de 14mm o 16mm marca INSAFE.

IN 8080

Línea de Vida Vertical en Cuerda de 16mm

Cuerda Torcida de 16 mm en polyester con mosquetón 2 ¼ en un extremo, con guardacabos plásticos y termo formado en los extremos para la protección de los desgastes producidos por la fricción, ponchado en el otro extremo de la cuerda para suspender el contrapeso, es usado como parte de un sistema de detención de caídas.

Capacidad máxima 140 kg (1 persona) incluyendo ropa, zapatos y cualquier herramienta de trabajo, articulo conforme resolución colombiana 1409 de 2012.

COMPONENTES DE FABRICACIÓN

COMPONENTE	RESISTENCIA
Cuerda torcida de 16 mm	Resistencia a 5000 lbf de tensión
Mosquetón 2 ¼	Resistencia a 5000 lbf de tensión
Guardacabos	Plástico
Termo encogible negro para proteger el ponchado de la cuerda en los dos extremos	Plástico
Etiqueta de Identificación única de producto	
Longitud disponible de 10, 20, 30, 40, 50, 60, 70, 80, 90 hasta 200 mts	

COMPONENTES DEL SISTEMA

La línea de vida Vertical es compatible con solo arneses que posean argolla en D frontal y dorsal, con el freno para cuerda de 16 mm, con bandas de anclajes que posean argollas en D, no en reata; extensión para conexión con mosquetones de ¾ de apertura.

ENSAYOS APLICADOS

ENSAYO	RESULTADO	REQUISITO DE NORMA
Estático	✓ Cumple	La Línea de vida resiste 4.4 kN
Dinámico	✓ Cumple	La masa no cae a la Fosa el impacto registrado es menor a 8 kN. El arrestador bloquea y permanece así hasta ser liberado de la LV.

CERTIFICACIÓN

SGS
ANSI/ASSE Z359.15-2014
LÍNEAS DE VIDA VERTICALES
Certificado N°10697

NORMATIVIDAD

CUMPLE CON LA NORMATIVIDAD

ANSI/ASSE Z359.15 - 2014
CSA Z259.12

ANSI
American National Standards Institute

SUMINISTRALES
Global de Suministros Industriales S.A.S.
www.suministrales.com

IN 8020-90

Eslinga Sencilla con Absorbedor

Elemento parte de un sistema personal de detención de caídas, eslinga sencilla en reata polyester, mosquetones de seguridad ¾ con resistencia de 5000 lbf y puertas de 3600 lbf, Paquete absorbedor de energía tiene una elongación máxima de 1,20 m (47 pulgadas), en caso de una caída reduce la fuerza de impacto a 900 lbf (4kN) o menos.

Capacidad máxima 140 kg (1 persona) incluyendo ropa, zapatos y cualquier herramienta de trabajo, articulo conforme resolución colombiana 1409 de 2012.

COMPONENTES DE FABRICACIÓN

COMPONENTE	RESISTENCIA
Reata naranja con tratamiento ignifugo (retardante al fuego)	Reata resistente a la rotura 5000 lbf
Mosquetones de ¾ de apertura	En acero con resistencia 5000 lbf
Costuras en hilo blanco para facilitar su inspección.	Polyester
Termoencogible Negro y transparente	Doble recubrimiento para cubrir el paquete de absorbedor.
Etiqueta Identificación única de producto	
La eslinga con absorbedor se activa con un peso superior a 59 kg. Incluido el peso del equipo y soporta hasta los 140 kg	
Longitud de 90cm	

COMPONENTES DEL SISTEMA

Arnéses compatibles de Ref: IN 8004; IN 8004-1; IN 8004-E; IN 8004-1E; IN 8005; IN 8005-1; IN 8005-15; IN 8006; IN 8006-H; IN 8007-1; IN 8007-1*; IN 8008-1; IN 8009-M; IN 8009-1M; IN 8009-1H; IN 8009-1HPH

Anclajes compatibles de Ref: IN 8050, IN 8051, IN 8050-R, IN 8052-R, IN 8092, IN 80102.

ENSAYOS APLICADOS

ENSAYO	RESULTADO	REQUISITO DE NORMA
Resistencia dinámica	✓ Cumple	Fuerza máxima arresto 4 kN (900lbf), y máxima elongación 1.2m (1200mm)
Resistencia estática	✓ Cumple	Tensión de 5.000 lbf (22.2kN) mantener durante 3 minutos sin que se reviente

Las pruebas ya mencionadas son realizadas en los diferentes ambientes.

Cálido (Altas temperaturas)	Baja temperatura (congelado)
Ambiente seco	Alto nivel de Humedad
Temperatura ambiente	

CERTIFICACIÓN

ANSI/ASSE Z359.13-2013
ESLINGAS DE DETENCIÓN CONTRA CAIDAS
Certificado N°10696

NORMATIVIDAD

CUMPLE CON LA NORMATIVIDAD

ANSI/ASSE Z 359.13 - 2013
CSA Z259.12

SUMINISTRALES
Global de Suministros Industriales S.A.S.
www.suministrales.com

IN 8050

Anclaje de una Argolla

Elemento parte de un sistema personal de detención de caídas, adaptador de anclaje (conector) portátil en reata, fácil de usar, liviano con capacidad de resistencia de 5000 lbf. Argolla en reata y argolla en acero con capacidad de resistencia 5000 lbf (22,2 kN), capa protectora de polyester para evitar desgastes producidos por la fricción.

Capacidad máxima 140 kg (1 persona) incluyendo ropa, zapatos y cualquier herramienta de trabajo, articulo conforme resolución colombiana 1409 de 2012

COMPONENTES DE FABRICACIÓN

COMPONENTE	RESISTENCIA
Reata naranja con tratamiento ignifugo	Reata resistente a la rotura 5000 lbf
Argolla en D	Argolla en acero con resistencia 5000 lbf
Costuras en Hilo blanco para facilitar su inspección	Poliéster
Reata negra de 55mm	Poliéster
Rodillo protector de argolla en D	Plástico
Etiqueta de Identificación única de producto	

COMPONENTES DEL SISTEMA

Arnéses compatibles ref: IN 8004, IN 8004-1, IN 8004-E, IN 8004-1E, IN 8004-RX, IN 8004-1RX, IN 8005-RX, IN 8005-1-RX, IN 8005, IN 8005-1, IN 8005-15, IN 8006, IN 8006-H, IN 8006-E, IN 8006-HE IN 8007-1, IN 8007-1*, IN 8008-1

Eslingas de posicionamiento ref. IN 8040, IN 8040-R, IN 8040-1, 8041, IN 8041-R, IN 8041-1R, IN 8042, IN 8042-C, IN 8042-1

Eslingas con Absorbedor ref: IN 8020, IN-8020-1, IN 8020-1R, IN 8020-C, IN 8020-R, IN 8020-T, IN 8020-T3, IN 8021, IN 8021-1, IN 8021-R, IN 8021-C, IN 8021-T, IN 8021-T3.

ENSAYOS APLICADOS

ENSAYO	RESULTADO	REQUISITO DE NORMA
Resistencia estática	✓ Cumple	Se aplica tensión de 5.000 libras (22.2kN), mantiene durante 1 minuto sin que se reviente.

CERTIFICACIÓN

ANSI/ASSE Z359.18-2017
ANCLAJES
Certificado N°10693

NORMATIVIDAD

CUMPLE CON
LA NORMATIVIDAD

ANSI/ASSE Z359.18–2017
CSA Z259.12

SUMINISTRALES
Global de Suministros Industriales S.A.S.
www.suministrales.com

IN 8101-CP

Contrapeso

Fabricado en Lona y reata poliéster de 45 mm de ancho. Utilizado para colocar al final de la cuerda de 14 mm o 16 mm para dar tensión a la línea de vida y así dar estabilidad todo el sistema.

COMPONENTES DE FABRICACIÓN

COMPONENTE	RESISTENCIA
Reata polyester 45 mm	PESO 3 KILOS
Lona Negra	

COMPONENTES DEL SISTEMA

Para Kits de Línea de Vida portátil en cuerda de 14 o 16 mm

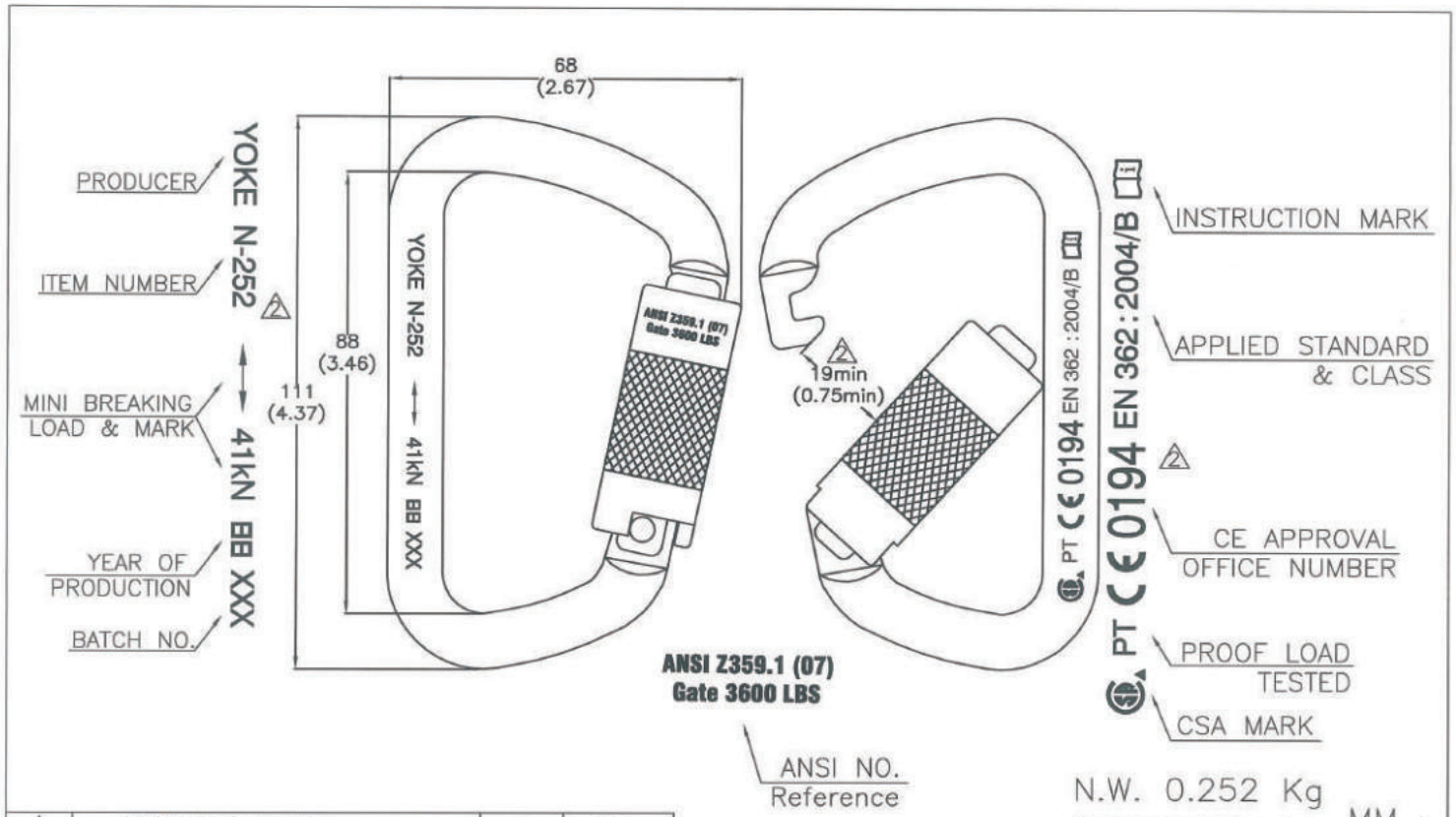

SYM.	REVISION DESCRIPTION	DATE	REVISION BY
2	CORRECT TEXT	11.12.09	PERI

YOKE INDUSTRIAL CORP.
#39, 33rd Road, Taichung Industrial Park,
Taichung 407, Taiwan, R.O.C.
Tel: +886-4-350-8088
Fax: +886-4-350-1001

DRAWING NAME	Steel Carabiner						
MATERIAL	Alloy Steel	DRAWING BY	Peri	DRAWING DATE	2011/08/01	EDITION	2
FINISH	Plated	CHECKED BY		APPROVED BY	陳生組	REVISION DATE	
MINI. BREAK	9200LBS/41kN	SCALE	1:1	DRAWING NUMBER	N-252G		

SUMINISTRALES
Global de Suministros Industriales S.A.S.
www.suministrales.com

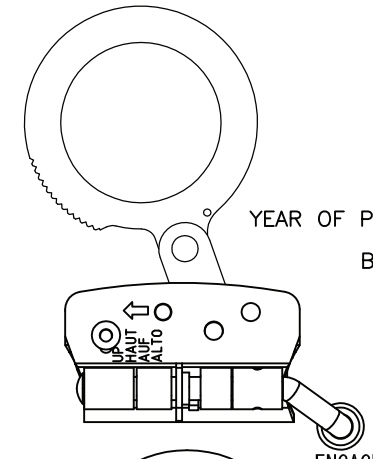

PRODUCER

ITEM NUMBER

Y N-610 ADP

⊟⊟ XXX

YEAR OF PRODUCTION

BATCH NUMBER

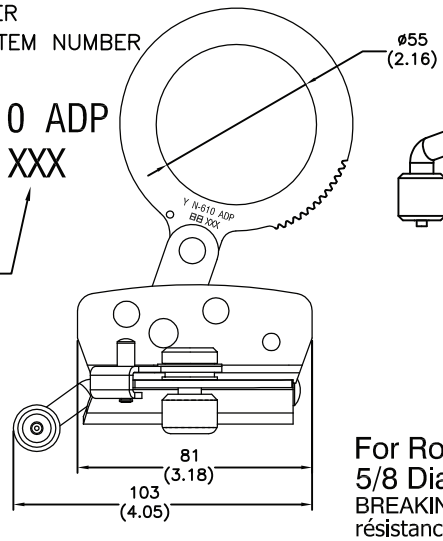

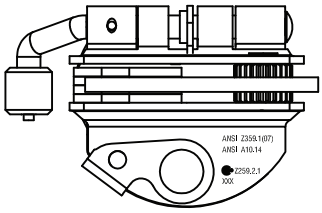

ANSI Z359.1(07)

ANSI A10.14

Z259.2.1

XXX

ENGAGE ON ROPE WITH ARROW POINTING UP

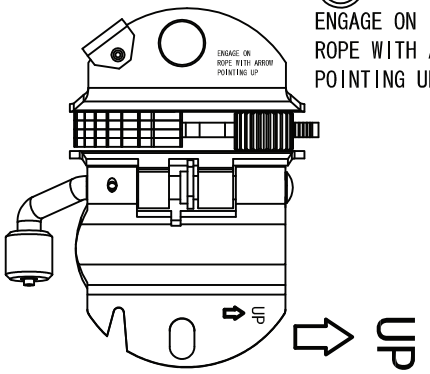

For Rope Size
5/8 Dia.(ø16mm)
BREAKING STRENGTH
résistance à la rupture
6000 LBS(27kN)

MAX.3 FT(0.9m)

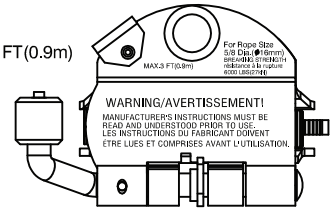

WARNING/AVERTISSEMENT!

MANUFACTURER'S INSTRUCTIONS MUST BE
READ AND UNDERSTOOD PRIOR TO USE.
LES INSTRUCTIONS DU FABRICANT DOIVENT
ÉTRE LUES ET COMPRISES AVANT L'UTILISATION.

N.W. 0.57 kg

(DIMENSION IN MM/INCH)

SYM.	REVISION DESCRIPTION	DATE	REVISION BY
3	Update	14.08.20	Wei

YOKE® INDUSTRIAL CORP.

#39, 33rd Road, Taichung Industrial Park,
Taichung 407, Taiwan, R.O.C.
Tel: +886-4-2350-3088
Fax: +886-4-2350-1001

DRAWING NAME	OPEN TYPE ROPE GRAB						
MATERIAL	STAINLESS	DRAWING BY	Wei	DRAWING DATE	2012/05/23	EDITION	3
FINISH	polished	CHECKED BY		APPROVED BY		REVISION DATE	
MINI. BREAK	3600lbs/16kN	SCALE	1:2	DRAWING NUMBER	N-610		

SUMINISTRALES
Global de Suministros Industriales S.A.S.
www.suministrales.com

IN 8080-GM-K

KIT LÍNEA DE VIDA

- 1 Maletín (IN 8105 ó IN 8107 depende del metraje de la cuerda)
- 1 Línea de Vida IN 8080-GM
- 1 Eslinga Sencilla con Absorbedor IN 8020-90
- 1 Anclaje de 1 argolla IN 8050
- 1 Contrapeso IN 8101-CP
- 1 Mosquetón Carabinero IN 252-GTR 41kN
- 1 Freno Arrestador Automático IN 610

SUMINISTRALES
Global de Suministros Industriales S.A.S.
www.suministrales.com

IN 8105

Maletin Porta Equipos de Altura para Kit de Linea de Vida

Maletín para Kit Línea de Vida, fabricado en Lona y reata poliéster de 25 mm de ancho. Utilizado para guardar los kits de línea de vida portátil elaborados en cuerda de 14mm o 16mm según requerimientos del cliente.

DIMENSIONES: 60cm x 30cm x 30cm

COMPONENTES DE FABRICACIÓN
Reata polyester 25 mm
Lona Morral
Hebilla de graduación
Cremallera
Tamaño de 60m x30cm x30cm

COMPONENTES DEL SISTEMA
Para Kits de Línea de Vida portátil en cuerda de 14mm o 16mm marca INSAFE.

SUMINISTRALES
Global de Suministros Industriales S.A.S.
www.suministrales.com

IN 8107

Maletin Porta Equipos de Altura para Kit de Linea de Vida

Maletín para Kit Línea de Vida, fabricado en Lona y reata poliéster de 25 mm de ancho. Utilizado para guardar los kits de línea de vida portátil elaborados en cuerda de 14mm o 16mm según requerimientos del cliente.

DIMENSIONES: 80cm x 30cm x 30cm

COMPONENTES DE FABRICACIÓN

Reata polyester 25 mm

Lona Morral

Hebilla de graduación

Cremallera

Tamaño de 80m x30cm x30cm

COMPONENTES DEL SISTEMA

Para Kits de Línea de Vida portátil en cuerda de 14mm o 16mm marca INSAFE.

IN 8080-GM

Línea de Vida en Cuerda de 16mm

Cuerda trenzada semi estática de 16 mm, mosquetón 2 ¼ en un extremo, con guardacabos plásticos y termo formado, en los extremos para en los extremos para la protección de los desgastes producidos por la fricción, es usado como parte de un sistema de detención de caídas.

Es usado como parte de un sistema de detención de caídas. Capacidad máxima 140 kg (1 persona) incluyendo ropa, zapatos y cualquier herramienta de trabajo, articulo conforme resolución colombiana 1409 de 2012.

COMPONENTES DE FABRICACIÓN

COMPONENTE	RESISTENCIA
Cuerda trenzada semi estática de 16 mm	Resistencia a 5000 lbf de tensión
Mosquetón 2 ¼	Resistencia a 5000 lbf de tensión
Guardacabos	Plástico
Termoencogible negro para proteger el ponchado de la cuerda en los dos extremos	Plástico
Etiqueta de Identificación única de producto	
Longitud disponible de 10, 20, 30, 40, 50, 60, 70, 80, 90 hasta 200 mts	

COMPONENTES DEL SISTEMA

La línea de vida Vertical es compatible con solo arneses que posean argolla en D frontal y dorsal, con el freno para cuerda de 16 mm, con bandas de anclajes que posean argollas en D, no en reata; extensión para conexión con mosquetones de ¾ de apertura.

ENSAYOS APLICADOS

ENSAYO	RESULTADO	REQUISITO DE NORMA
Estático	✓ Cumple	La Línea de vida resiste 4.4 kN
Dinámico	✓ Cumple	La masa no cae a la Fosa el impacto registrado es menor a 8 kN. El arrestador bloquea y permanece así hasta ser liberado de la LV.

CERTIFICACIÓN

ANSI/ASSE Z359.15-2014
LÍNEAS DE VIDA VERTICALES
Certificado N°10697

NORMATIVIDAD

CUMPLE CON LA NORMATIVIDAD

ANSI/ASSE Z359.15 - 2014
CSA Z259.12

SUMINISTRALES
Global de Suministros Industriales S.A.S.
www.suministrales.com

IN 8020-90

Eslinga Sencilla con Absorbedor

Elemento parte de un sistema personal de detención de caídas, eslinga sencilla en reata polyester, mosquetones de seguridad ¾ con resistencia de 5000 lbf y puertas de 3600 lbf, Paquete absorbedor de energía tiene una elongación máxima de 1,20 m (47 pulgadas), en caso de una caída reduce la fuerza de impacto a 900 lbf (4kN) o menos.

Capacidad máxima 140 kg (1 persona) incluyendo ropa, zapatos y cualquier herramienta de trabajo, articulo conforme resolución colombiana 1409 de 2012.

COMPONENTES DE FABRICACIÓN

COMPONENTE	RESISTENCIA
Reata naranja con tratamiento ignifugo (retardante al fuego)	Reata resistente a la rotura 5000 lbf
Mosquetones de ¾ de apertura	En acero con resistencia 5000 lbf
Costuras en hilo blanco para facilitar su inspección.	Polyester
Termoencogible Negro y transparente	Doble recubrimiento para cubrir el paquete de absorbedor.
Etiqueta Identificación única de producto	
La eslinga con absorbedor se activa con un peso superior a 59 kg. Incluido el peso del equipo y soporta hasta los 140 kg	
Longitud de 90cm	

COMPONENTES DEL SISTEMA

Arnéses compatibles de Ref: IN 8004; IN 8004-1; IN 8004-E; IN 8004-1E; IN 8005; IN 8005-1; IN 8005-15; IN 8006; IN 8006-H; IN 8007-1; IN 8007-1*; IN 8008-1; IN 8009-M; IN 8009-1M; IN 8009-1H; IN 8009-1HPH

Anclajes compatibles de Ref: IN 8050, IN 8051, IN 8050-R, IN 8052-R, IN 8092, IN 80102.

ENSAYOS APLICADOS

ENSAYO	RESULTADO	REQUISITO DE NORMA
Resistencia dinámica	✓ Cumple	Fuerza máxima arresto 4 kN (900lbf), y máxima elongación 1.2m (1200mm)
Resistencia estática	✓ Cumple	Tensión de 5.000 lbf (22.2kN) mantener durante 3 minutos sin que se reviente

Las pruebas ya mencionadas son realizadas en los diferentes ambientes.

Cálido (Altas temperaturas)	Baja temperatura (congelado)
Ambiente seco	Alto nivel de Humedad
Temperatura ambiente	

CERTIFICACIÓN

ANSI/ASSE Z359.13-2013
ESLINGAS DE DETENCIÓN CONTRA CAIDAS
Certificado N°10696

NORMATIVIDAD

CUMPLE CON LA NORMATIVIDAD

ANSI/ASSE Z 359.13 - 2013
CSA Z259.12

SUMINISTRALES
Global de Suministros Industriales S.A.S.
www.suministrales.com

IN 8050

Anclaje de una Argolla

Elemento parte de un sistema personal de detención de caídas, adaptador de anclaje (conector) portátil en reata, fácil de usar, liviano con capacidad de resistencia de 5000 lbf. Argolla en reata y argolla en acero con capacidad de resistencia 5000 lbf (22,2 kN), capa protectora de polyester para evitar desgastes producidos por la fricción.

Capacidad máxima 140 kg (1 persona) incluyendo ropa, zapatos y cualquier herramienta de trabajo, articulo conforme resolución colombiana 1409 de 2012

COMPONENTES DE FABRICACIÓN

COMPONENTE	RESISTENCIA
Reata naranja con tratamiento ignifugo	Reata resistente a la rotura 5000 lbf
Argolla en D	Argolla en acero con resistencia 5000 lbf
Costuras en Hilo blanco para facilitar su inspección	Poliéster
Reata negra de 55mm	Poliéster
Rodillo protector de argolla en D	Plástico
Etiqueta de Identificación única de producto	

COMPONENTES DEL SISTEMA

Arnéses compatibles ref: IN 8004, IN 8004-1, IN 8004-E, IN 8004-1E, IN 8004-RX, IN 8004-1RX, IN 8005-RX, IN 8005-1-RX, IN 8005, IN 8005-1, IN 8005-15, IN 8006, IN 8006-H, IN 8006-E, IN 8006-HE IN 8007-1, IN 8007-1*, IN 8008-1

Eslingas de posicionamiento ref. IN 8040, IN 8040-R, IN 8040-1, 8041, IN 8041-R, IN 8041-1R, IN 8042, IN 8042-C, IN 8042-1

Eslingas con Absorbedor ref: IN 8020, IN-8020-1, IN 8020-1R, IN 8020-C, IN 8020-R, IN 8020-T, IN 8020-T3, IN 8021, IN 8021-1, IN 8021-R, IN 8021-C, IN 8021-T, IN 8021-T3.

ENSAYOS APLICADOS

ENSAYO	RESULTADO	REQUISITO DE NORMA
Resistencia estática	✓ Cumple	Se aplica tensión de 5.000 libras (22.2kN), mantiene durante 1 minuto sin que se reviente.

CERTIFICACIÓN

ANSI/ASSE Z359.18-2017
ANCLAJES
Certificado N°10693

NORMATIVIDAD

CUMPLE CON
LA NORMATIVIDAD

ANSI/ASSE Z359.18–2017
CSA Z259.12

SUMINISTRALES
Global de Suministros Industriales S.A.S.
www.suministrales.com

IN 8101-CP

Contrapeso

Fabricado en Lona y reata poliéster de 45 mm de ancho. Utilizado para colocar al final de la cuerda de 14 mm o 16 mm para dar tensión a la línea de vida y así dar estabilidad todo el sistema.

COMPONENTES DE FABRICACIÓN

COMPONENTE	RESISTENCIA
Reata polyester 45 mm	PESO 3 KILOS
Lona Negra	

COMPONENTES DEL SISTEMA

Para Kits de Línea de Vida portátil en cuerda de 14 o 16 mm

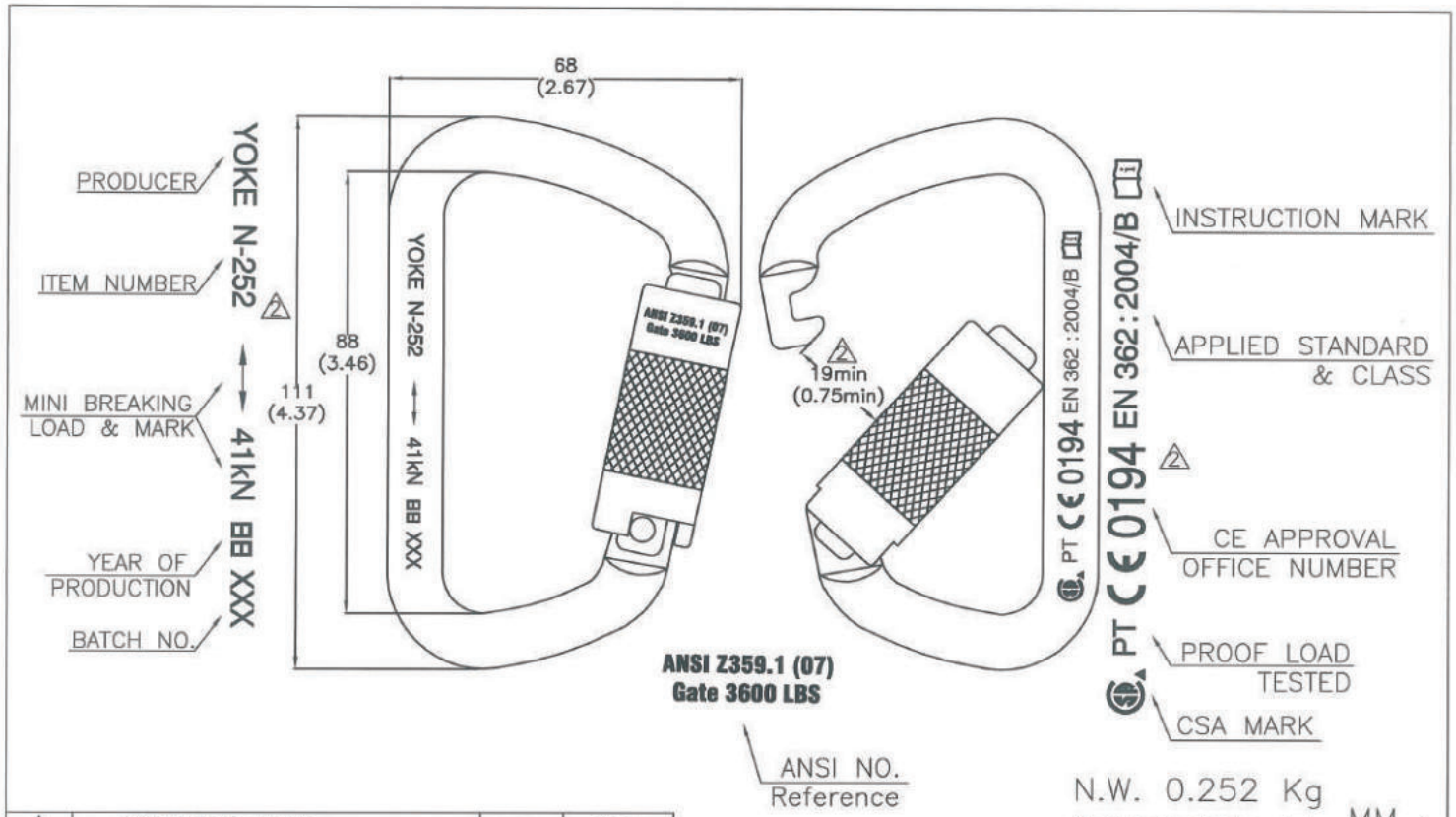

SYM.	REVISION DESCRIPTION	DATE	REVISION BY
2	CORRECT TEXT	11.12.09	PERI

YOKE INDUSTRIAL CORP.
#39, 33rd Road, Taichung Industrial Park,
Taichung 407, Taiwan, R.O.C.
Tel: +886-4-350-8088
Fax: +886-4-350-1001

DRAWING NAME	Steel Carabiner						
MATERIAL	Alloy Steel	DRAWING BY	Peri	DRAWING DATE	2011/08/01	EDITION	2
FINISH	Plated	CHECKED BY		APPROVED BY	陳生組	REVISION DATE	
MINI. BREAK	9200LBS/41kN	SCALE	1:1	DRAWING NUMBER	N-252G		

SUMINISTRALES
Global de Suministros Industriales S.A.S.
www.suministrales.com

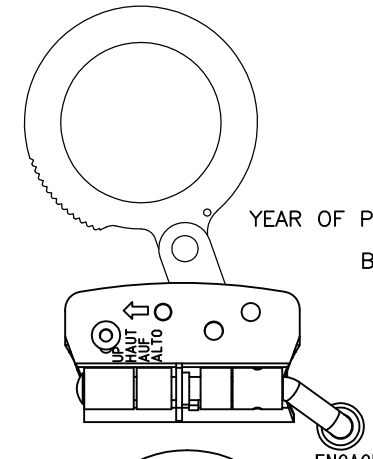

PRODUCER

ITEM NUMBER

Y N-610 ADP

⊟⊟ XXX

YEAR OF PRODUCTION

BATCH NUMBER

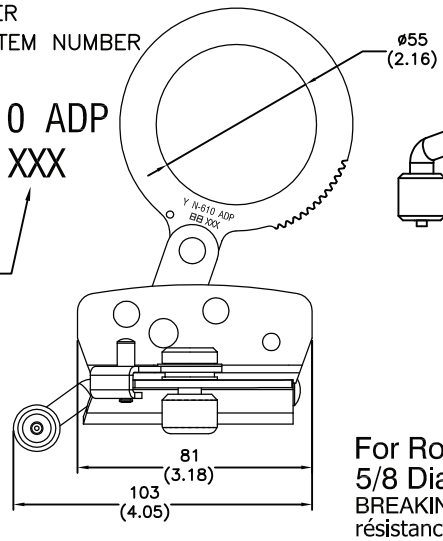

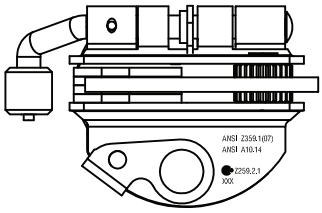

ANSI Z359.1(07)

ANSI A10.14

Z259.2.1

XXX

ENGAGE ON ROPE WITH ARROW POINTING UP

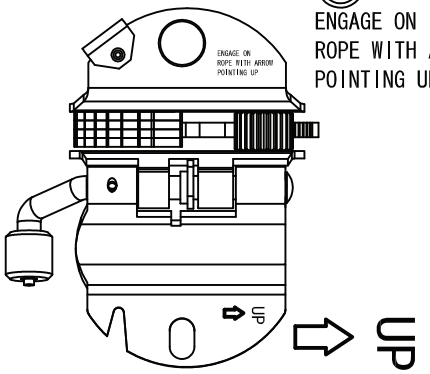

For Rope Size
5/8 Dia.(ø16mm)
BREAKING STRENGTH
résistance à la rupture
6000 LBS(27kN)

MAX.3 FT(0.9m)

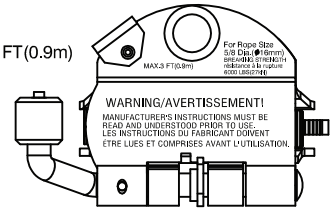

WARNING/AVERTISSEMENT!

MANUFACTURER'S INSTRUCTIONS MUST BE
READ AND UNDERSTOOD PRIOR TO USE.
LES INSTRUCTIONS DU FABRICANT DOIVENT
ÉTRE LUES ET COMPRISES AVANT L'UTILISATION.

N.W. 0.57 kg

(DIMENSION IN MM/INCH)

SYM.	REVISION DESCRIPTION	DATE	REVISION BY
3	Update	14.08.20	Wei

YOKE® INDUSTRIAL CORP.

#39, 33rd Road, Taichung Industrial Park,
Taichung 407, Taiwan, R.O.C.
Tel: +886-4-2350-3088
Fax: +886-4-2350-1001

DRAWING NAME	OPEN TYPE ROPE GRAB						
MATERIAL	STAINLESS	DRAWING BY	Wei	DRAWING DATE	2012/05/23	EDITION	3
FINISH	polished	CHECKED BY		APPROVED BY		REVISION DATE	
MINI. BREAK	3600lbs/16kN	SCALE	1:2	DRAWING NUMBER	N-610		

SUMINISTRALES
Global de Suministros Industriales S.A.S.
www.suministrales.com

IN 8081-K

KIT LÍNEA DE VIDA

- 1 Maletín (IN 8105 ó IN 8107 depende del metraje de la cuerda)
- 1 Línea de Vida IN 8081
- 1 Eslinga Sencilla con Absorbedor IN 8020-90
- 1 Anclaje de 2 argollas IN 8051
- 1 Contrapeso IN 8101-CP
- 1 Mosquetón Carabinero IN 252-GTR 41kN
- 1 Freno Arrestador Automático IN 616

SUMINISTRALES
Global de Suministros Industriales S.A.S.
www.suministrales.com

IN 8105

Maletin Porta Equipos de Altura para Kit de Linea de Vida

Maletín para Kit Línea de Vida, fabricado en Lona y reata poliéster de 25 mm de ancho. Utilizado para guardar los kits de línea de vida portátil elaborados en cuerda de 14mm o 16mm según requerimientos del cliente.

DIMENSIONES: 60cm x 30cm x 30cm

COMPONENTES DE FABRICACIÓN
Reata polyester 25 mm
Lona Morral
Hebilla de graduación
Cremallera
Tamaño de 60m x30cm x30cm

COMPONENTES DEL SISTEMA
Para Kits de Línea de Vida portátil en cuerda de 14mm o 16mm marca INSAFE.

SUMINISTRALES
Global de Suministros Industriales S.A.S.
www.suministrales.com

IN 8107

Maletin Porta Equipos de Altura para Kit de Linea de Vida

Maletín para Kit Línea de Vida, fabricado en Lona y reata poliéster de 25 mm de ancho. Utilizado para guardar los kits de línea de vida portátil elaborados en cuerda de 14mm o 16mm según requerimientos del cliente.

DIMENSIONES: 80cm x 30cm x 30cm

COMPONENTES DE FABRICACIÓN

Reata polyester 25 mm

Lona Morral

Hebilla de graduación

Cremallera

Tamaño de 80m x30cm x30cm

COMPONENTES DEL SISTEMA

Para Kits de Línea de Vida portátil en cuerda de 14mm o 16mm marca INSAFE.

IN 8081

Línea de Vida Vertical en Cuerda de 14mm

Cuerda trenzada semiestàtica de 14 mm en poliéster con Absorbedor de energía mosquetón de 2 ¼ de apertura en un extremo; con guardacabos plásticos y termo formado, en los extremos para la protección de los desgastes producidos por la fricción, ponchado en el otro extremo de la cuerda para suspender el contrapeso, es usado como parte de un sistema de detención de caídas.

Capacidad máxima 140 kg (1 persona) incluyendo ropa, zapatos y cualquier herramienta de trabajo, articulo conforme resolución colombiana 1409 de 2012.

COMPONENTES DE FABRICACIÓN

COMPONENTE	RESISTENCIA
Cuerda trenzada semi estática de 14 mm	Resistencia a 5000 lbf de tensión
Mosquetón 2 ¼	Resistencia a 5000 lbf de tensión
Guardacabos	Plástico
Termoencogible negro para proteger el ponchado de la cuerda en los dos extremos	Plástico
Etiqueta de Identificación única de producto	
Longitud disponible de 10, 20, 30, 40, 50, 60, 70, 80, 90 hasta 200 mts	

COMPONENTES DEL SISTEMA

La línea de vida Vertical es compatible con solo arneses que posean argolla en D frontal y dorsal, con el freno para cuerda de 14 mm, con bandas de anclajes que posean argollas en D, no en reata; extensión para conexión con mosquetones de ¾ de apertura.

ENSAYOS APLICADOS

ENSAYO	RESULTADO	REQUISITO DE NORMA
Estático	✓ Cumple	La Línea de vida resiste 4.4 kN
Dinámico	✓ Cumple	La masa no cae a la Fosa el impacto registrado es menor a 8 kN. El arrestador bloquea y permanece así hasta ser liberado de la LV.

CERTIFICACIÓN

SGS ANSI/ASSE Z359.15-2014 LÍNEAS DE VIDA VERTICALES Certificado N°10697

NORMATIVIDAD

CUMPLE CON LA NORMATIVIDAD

ANSI/ASSE Z359.15 - 2014
CSA Z259.12

ANSI American National Standards Institute

SUMINISTRALES
Global de Suministros Industriales S.A.S.
www.suministrales.com

IN 8020-90

Eslinga Sencilla con Absorbedor

Elemento parte de un sistema personal de detención de caídas, eslinga sencilla en reata polyester, mosquetones de seguridad ¾ con resistencia de 5000 lbf y puertas de 3600 lbf, Paquete absorbedor de energía tiene una elongación máxima de 1,20 m (47 pulgadas), en caso de una caída reduce la fuerza de impacto a 900 lbf (4kN) o menos.

Capacidad máxima 140 kg (1 persona) incluyendo ropa, zapatos y cualquier herramienta de trabajo, articulo conforme resolución colombiana 1409 de 2012.

COMPONENTES DE FABRICACIÓN

COMPONENTE	RESISTENCIA
Reata naranja con tratamiento ignifugo (retardante al fuego)	Reata resistente a la rotura 5000 lbf
Mosquetones de ¾ de apertura	En acero con resistencia 5000 lbf
Costuras en hilo blanco para facilitar su inspección.	Polyester
Termoencogible Negro y transparente	Doble recubrimiento para cubrir el paquete de absorbedor.
Etiqueta Identificación única de producto	
La eslinga con absorbedor se activa con un peso superior a 59 kg. Incluido el peso del equipo y soporta hasta los 140 kg	
Longitud de 90cm	

COMPONENTES DEL SISTEMA

Arnéses compatibles de Ref: IN 8004; IN 8004-1; IN 8004-E; IN 8004-1E; IN 8005; IN 8005-1; IN 8005-15; IN 8006; IN 8006-H; IN 8007-1; IN 8007-1*; IN 8008-1; IN 8009-M; IN 8009-1M; IN 8009-1H; IN 8009-1HPH

Anclajes compatibles de Ref: IN 8050, IN 8051, IN 8050-R, IN 8052-R, IN 8092, IN 80102.

ENSAYOS APLICADOS

ENSAYO	RESULTADO	REQUISITO DE NORMA
Resistencia dinámica	✓ Cumple	Fuerza máxima arresto 4 kN (900lbf), y máxima elongación 1.2m (1200mm)
Resistencia estática	✓ Cumple	Tensión de 5.000 lbf (22.2kN) mantener durante 3 minutos sin que se reviente

Las pruebas ya mencionadas son realizadas en los diferentes ambientes.

Cálido (Altas temperaturas)	Baja temperatura (congelado)
Ambiente seco	Alto nivel de Humedad
Temperatura ambiente	

CERTIFICACIÓN

ANSI/ASSE Z359.13-2013
ESLINGAS DE DETENCIÓN CONTRA CAIDAS
Certificado N°10696

NORMATIVIDAD

CUMPLE CON LA NORMATIVIDAD

ANSI/ASSE Z 359.13 - 2013
CSA Z259.12

SUMINISTRALES
Global de Suministros Industriales S.A.S.
www.suministrales.com

IN 8051

Anclaje 2 Argollas

Elemento parte de un sistema personal de detención de caídas, adaptador de anclaje (conector) portátil en reata, fácil de usar, liviano con capacidad de resistencia de 5000 lbf. Argollas en acero con capacidad de resistencia 5000 lbf (22,2 kN), Rodillo protector para evitar desgastes producidos por la fricción.

Capacidad máxima 140 kg (1 persona) incluyendo ropa, zapatos y cualquier herramienta de trabajo, articulo conforme resolución colombiana 1409 de 2012

COMPONENTES DE FABRICACIÓN

COMPONENTE	RESISTENCIA
Reata naranja con tratamiento ignifugo	Reata resistente a la rotura 5000 lbf
Argollas en D	En acero con resistencia 5000 lbf
Rodillo protector de argollas en D	Plástico
Costuras en Hilo blanco para facilitar su inspección.	Polyester
Reata negra de 55mm	
Etiqueta de Identificación única de producto	

COMPONENTES DEL SISTEMA

Arnéses compatibles ref: IN 8004, IN 8004-1, IN 8004-E, IN 8004-1E, IN 8004-RX, IN 8004-1RX, IN 8005-RX, IN 8005-1-RX, IN 8005, IN 8005-1, IN 8005-15, IN 8006, IN 8006-H, IN 8006-E, IN 8006-HE IN 8007-1, IN 8007-1*, IN 8008-1

Eslingas de Posicionamiento ref: IN 8040, IN 8040-R, IN 8040-1, 8041, IN 8041-R, IN 8041-1R, IN 8042, IN 8042-C, IN 8042-1

Eslingas con Absorbedor ref: IN 8020, IN-8020-1, IN 8020-1R, IN 8020-C, IN 8020-R, IN 8020-T, IN 8020-T3, IN 8021, IN 8021-1, IN 8021-R, IN 8021-C, IN 8021-T, IN 8021-T3.

ENSAYOS APLICADOS

ENSAYO	RESULTADO	REQUISITO DE NORMA
Resistencia estática	✓ Cumple	Aplicar tensión de 5.000 libras (22.2kN), mantiene durante 1 minuto sin que se reviente.

CERTIFICACIÓN

SGS ANSI/ASSE Z359.18-2017 ANCLAJES Certificado N°10693

NORMATIVIDAD

CUMPLE CON
LA NORMATIVIDAD

ANSI/ASSE Z359.18–2017
CSA Z259.12

ANSI American National Standards Institute

SUMINISTRALES
Global de Suministros Industriales S.A.S.
www.suministrales.com

IN 8101-CP

Contrapeso

Fabricado en Lona y reata poliéster de 45 mm de ancho. Utilizado para colocar al final de la cuerda de 14 mm o 16 mm para dar tensión a la línea de vida y así dar estabilidad todo el sistema.

COMPONENTES DE FABRICACIÓN

COMPONENTE	RESISTENCIA
Reata polyester 45 mm	PESO 3 KILOS
Lona Negra	

COMPONENTES DEL SISTEMA

Para Kits de Línea de Vida portátil en cuerda de 14 o 16 mm

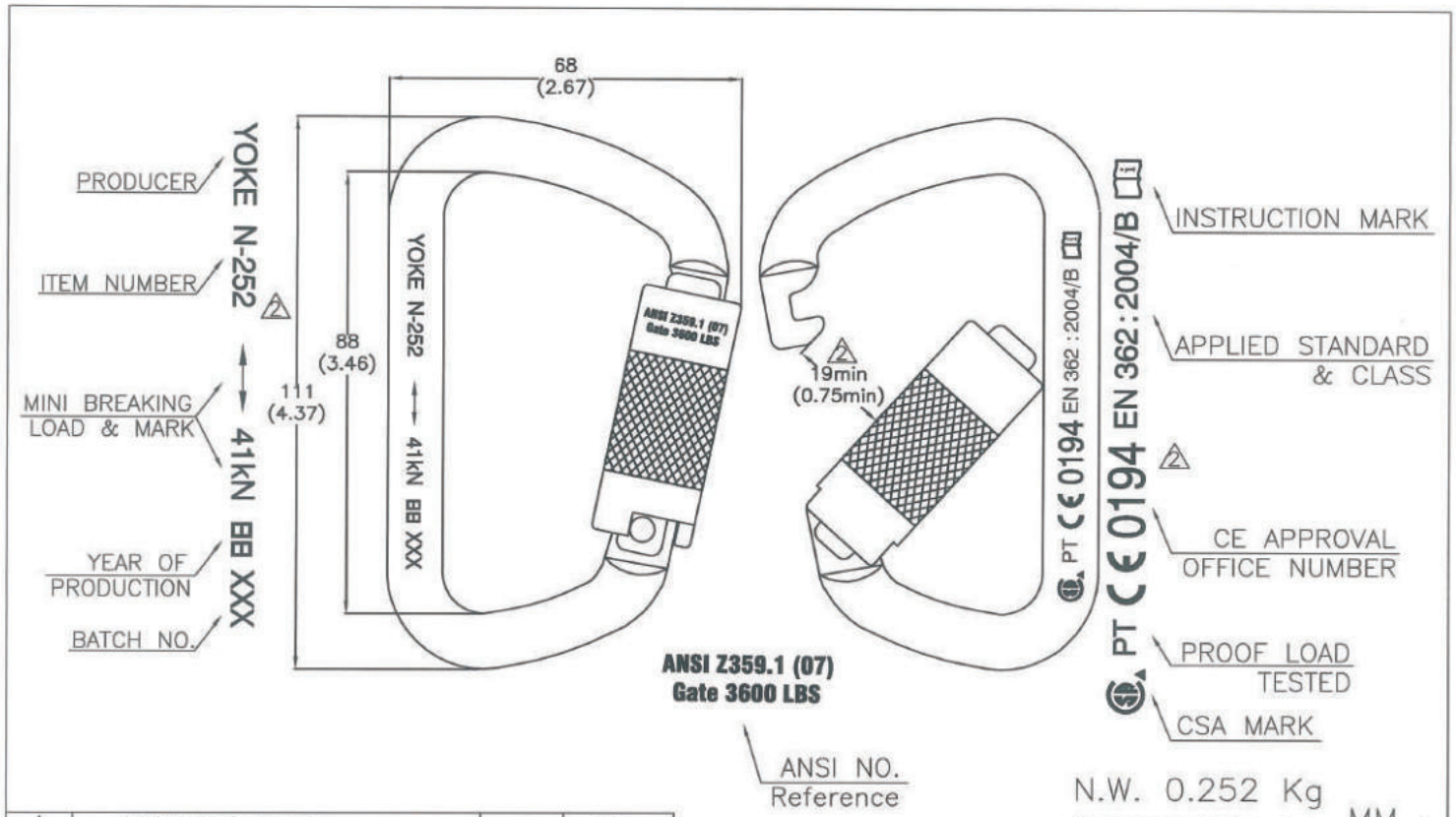

SYM.	REVISION DESCRIPTION	DATE	REVISION BY
2	CORRECT TEXT	11.12.09	PERI

YOKE INDUSTRIAL CORP.
#39, 33rd Road, Taichung Industrial Park,
Taichung 407, Taiwan, R.O.C.
Tel: +886-4-350-8088
Fax: +886-4-350-1001

DRAWING NAME	Steel Carabiner						
MATERIAL	Alloy Steel	DRAWING BY	Peri	DRAWING DATE	2011/08/01	EDITION	2
FINISH	Plated	CHECKED BY		APPROVED BY	陳生組	REVISION DATE	
MINI. BREAK	9200LBS/41kN	SCALE	1:1	DRAWING NUMBER	N-252G		

SUMINISTRALES
Global de Suministros Industriales S.A.S.
www.suministrales.com

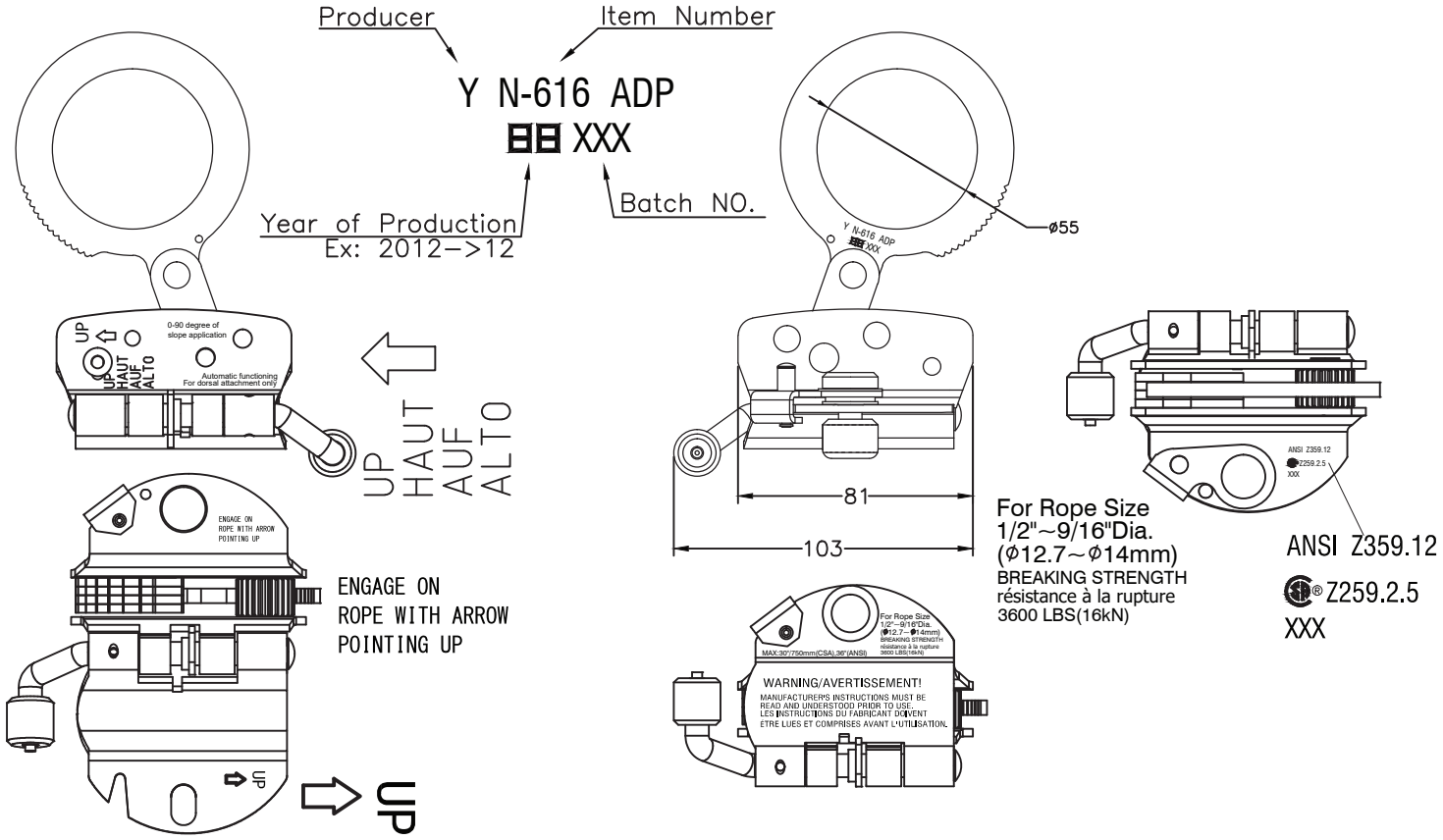

N.W. 0.6 Kg
(DIMENSION IN MM)

SYM.	REVISION DESCRIPTION	DATE	REVISION BY
2			

YOKE® INDUSTRIAL CORP.

#39, 33rd Road, Taichung Industrial Park, Taichung 407, Taiwan, R.O.C.
Tel: +886-4-2359-0509
Fax: +886-4-2359-0508

SUMINISTRALES
Global de Suministros Industriales S.A.S.
www.suministrales.com

DRAWING NAME	Panic Rope Grab						
MATERIAL	Stainless Steel	DRAWING BY	Wei	DRAWING DATE	2012/07/24	EDITION	1
FINISH	Polished	CHECKED BY		APPROVED BY		REVISION DATE	
MINI. BREAK	3600LBS/16kN	SCALE	1:2	DRAWING NUMBER	N-616		

IN 8200-KR

KIT DE RESCATE INDUSTRIAL PARA TRABAJO VERTICAL Y ESPACIOS CONFINADOS

- 1 Maletín (IN 8105 ó IN 8107 depende del metraje de la cuerda)
- Cuerda semiestática de 11mm
- 2 Anclajes (Tie-Off) de 90cm IN 8051
- 1 Polea doble grande IN 5332
- 2 Poleas sencillas grandes IN 5330
- 6 Mosquetones Carabineros IN 252-GTR
- 1 Bloqueador desmontable IN 03BK
- 1 Descendedor antipánico IN 01BK

SUMINISTRALES
Global de Suministros Industriales S.A.S.
www.suministrales.com

Maletin Porta Equipos de Altura para Kit de Linea de Vida

IN 8105

Maletín para Kit Línea de Vida, fabricado en Lona y reata poliéster de 25 mm de ancho. Utilizado para guardar los kits de línea de vida portátil elaborados en cuerda de 14mm o 16mm según requerimientos del cliente.

DIMENSIONES: 60cm x 30cm x 30cm

COMPONENTES DE FABRICACIÓN

Reata polyester 25 mm

Lona Morral

Hebilla de graduación

Cremallera

Tamaño de 60m x30cm x30cm

COMPONENTES DEL SISTEMA

Para Kits de Línea de Vida portátil en cuerda de 14mm o 16mm marca INSAFE.

Maletin Porta Equipos de Altura para Kit de Linea de Vida

IN 8107

Maletín para Kit Línea de Vida, fabricado en Lona y reata poliéster de 25 mm de ancho. Utilizado para guardar los kits de línea de vida portátil elaborados en cuerda de 14mm o 16mm según requerimientos del cliente.

DIMENSIONES: 80cm x 30cm x 30cm

COMPONENTES DE FABRICACIÓN

Reata polyester 25 mm

Lona Morral

Hebilla de graduación

Cremallera

Tamaño de 80m x30cm x30cm

COMPONENTES DEL SISTEMA

Para Kits de Línea de Vida portátil en cuerda de 14mm o 16mm marca INSAFE.

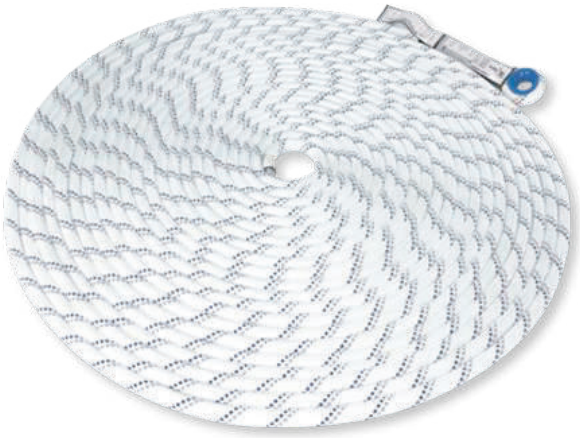

IN 9011

Cuerda semistática 11mm

Es usado como parte de un sistema de detención de caídas. Capacidad máxima 140 kg (1 persona) incluyendo ropa, zapatos y cualquier herramienta de trabajo, articulo conforme resolución colombiana 1409 de 2012.

COMPONENTES DE FABRICACIÓN

COMPONENTE	RESISTENCIA
Cuerda Semiestática de 11 mm en Poliamida	Resistencia a 5000 lbf de tensión
Costura en Hilo de alta tenacidad protegidas por termoencogible negro	Polyester
Guardacabo	Plástico

NORMATIVIDAD

CUMPLE CON
LA NORMATIVIDAD

EN 1891
CSA Z259.12

SUMINISTRALES
Global de Suministros Industriales S.A.S.
www.suministrales.com

IN 8051

Anclaje 2 Argollas

Elemento parte de un sistema personal de detención de caídas, adaptador de anclaje (conector) portátil en reata, fácil de usar, liviano con capacidad de resistencia de 5000 lbf. Argollas en acero con capacidad de resistencia 5000 lbf (22,2 kN), Rodillo protector para evitar desgastes producidos por la fricción.

Capacidad máxima 140 kg (1 persona) incluyendo ropa, zapatos y cualquier herramienta de trabajo, articulo conforme resolución colombiana 1409 de 2012

COMPONENTES DE FABRICACIÓN

COMPONENTE	RESISTENCIA
Reata naranja con tratamiento ignifugo	Reata resistente a la rotura 5000 lbf
Argollas en D	En acero con resistencia 5000 lbf
Rodillo protector de argollas en D	Plástico
Costuras en Hilo blanco para facilitar su inspección.	Polyester
Reata negra de 55mm	
Etiqueta de Identificación única de producto	

COMPONENTES DEL SISTEMA

Arnéses compatibles ref: IN 8004, IN 8004-1, IN 8004-E, IN 8004-1E, IN 8004-RX, IN 8004-1RX, IN 8005-RX, IN 8005-1-RX, IN 8005, IN 8005-1, IN 8005-15, IN 8006, IN 8006-H, IN 8006-E, IN 8006-HE IN 8007-1, IN 8007-1*, IN 8008-1

Eslingas de Posicionamiento ref: IN 8040, IN 8040-R, IN 8040-1, 8041, IN 8041-R, IN 8041-1R, IN 8042, IN 8042-C, IN 8042-1

Eslingas con Absorbedor ref: IN 8020, IN-8020-1, IN 8020-1R, IN 8020-C, IN 8020-R, IN 8020-T, IN 8020-T3, IN 8021, IN 8021-1, IN 8021-R, IN 8021-C, IN 8021-T, IN 8021-T3.

ENSAYOS APLICADOS

ENSAYO	RESULTADO	REQUISITO DE NORMA
Resistencia estática	✓ Cumple	Aplicar tensión de 5.000 libras (22.2kN), mantiene durante 1 minuto sin que se reviente.

CERTIFICACIÓN

SGS ANSI/ASSE Z359.18-2017 ANCLAJES Certificado N°10693

NORMATIVIDAD

CUMPLE CON
LA NORMATIVIDAD

ANSI/ASSE Z359.18–2017
CSA Z259.12

ANSI American National Standards Institute

SUMINISTRALES
Global de Suministros Industriales S.A.S.
www.suministrales.com

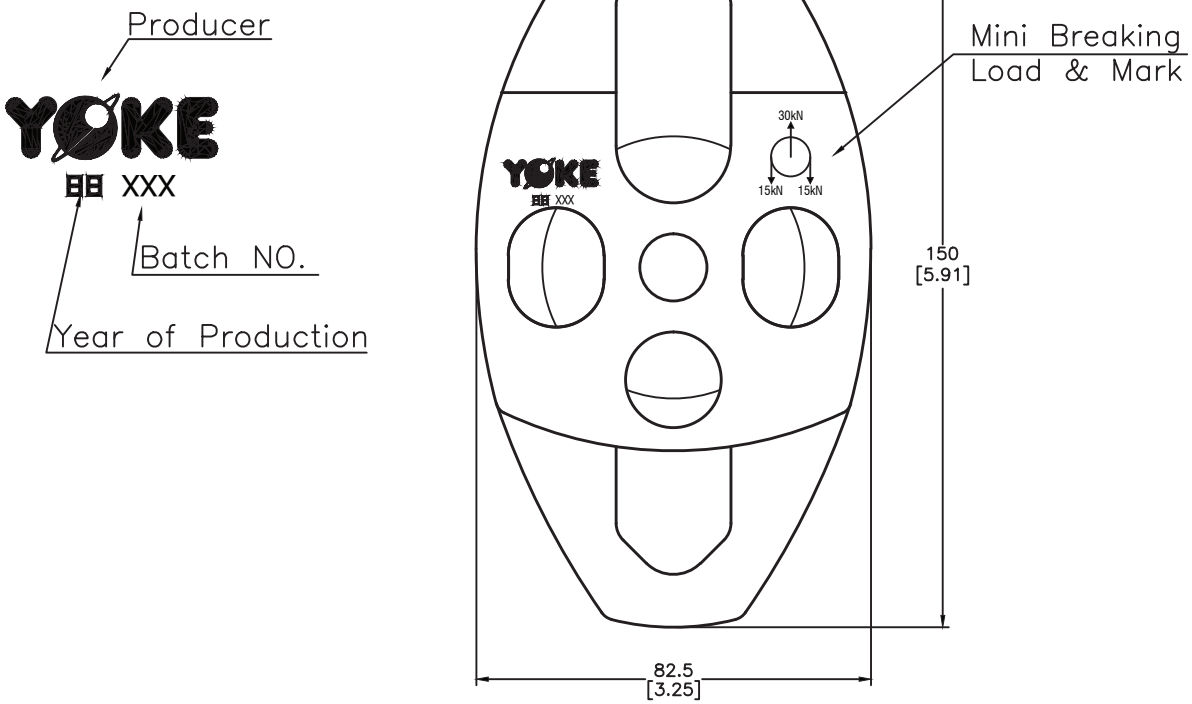

N.W. 0.27 Kg
(DIMENSION IN MM/INCH)

SYM.	REVISION DESCRIPTION	DATE	REVISION BY
2			

YOKE® INDUSTRIAL CORP.
#39, 33rd Road, Taichung Industrial Park,
Taichung 407, Taiwan, R.O.C.
Tel: +886-4-350-8088
Fax: +886-4-350-1001

SUMINISTRALES
Global de Suministros Industriales S.A.S.
www.suministrales.com

DRAWING NAME	Mobile Pulley						
MATERIAL	ALUMINUM	DRAWING BY	Wei	DRAWING DATE	2013/08/08	EDITION	1
FINISH	ANODIZED	CHECKED BY		APPROVED BY		REVISION DATE	
MINI. BREAK	6700LBS/30kN	SCALE	1:1.5	DRAWING NUMBER	N-5332		

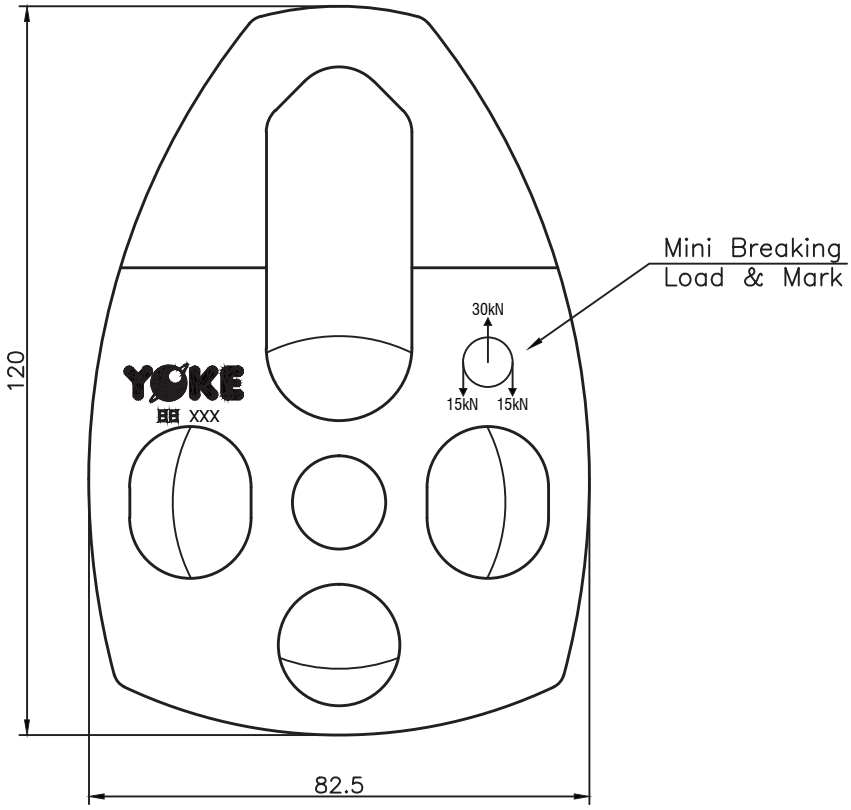

N.W. 0.27 Kg
(DIMENSION IN MM)

SYM.	REVISION DESCRIPTION	DATE	REVISION BY
2	Update	15.08.12	May

YOKE® INDUSTRIAL CORP.
#39, 33rd Road, Taichung Industrial Park,
Taichung 40[illegible], Taiwan, R.O.C.
Tel: +886-4-350-8088
Fax: +886-4-350-1001

SUMINISTRALES
Global de Suministros Industriales S.A.S.
www.suministrales.com

DRAWING NAME	Mobile Pulley						
MATERIAL	ALUMINUM	DRAWING BY	Wei	DRAWING DATE	2013/08/08	EDITION	2
FINISH	ANODIZED	CHECKED BY		APPROVED BY		REVISION DATE	
MINI. BREAK	6700LBS/30kN	SCALE	1:1	DRAWING NUMBER	N-5330		

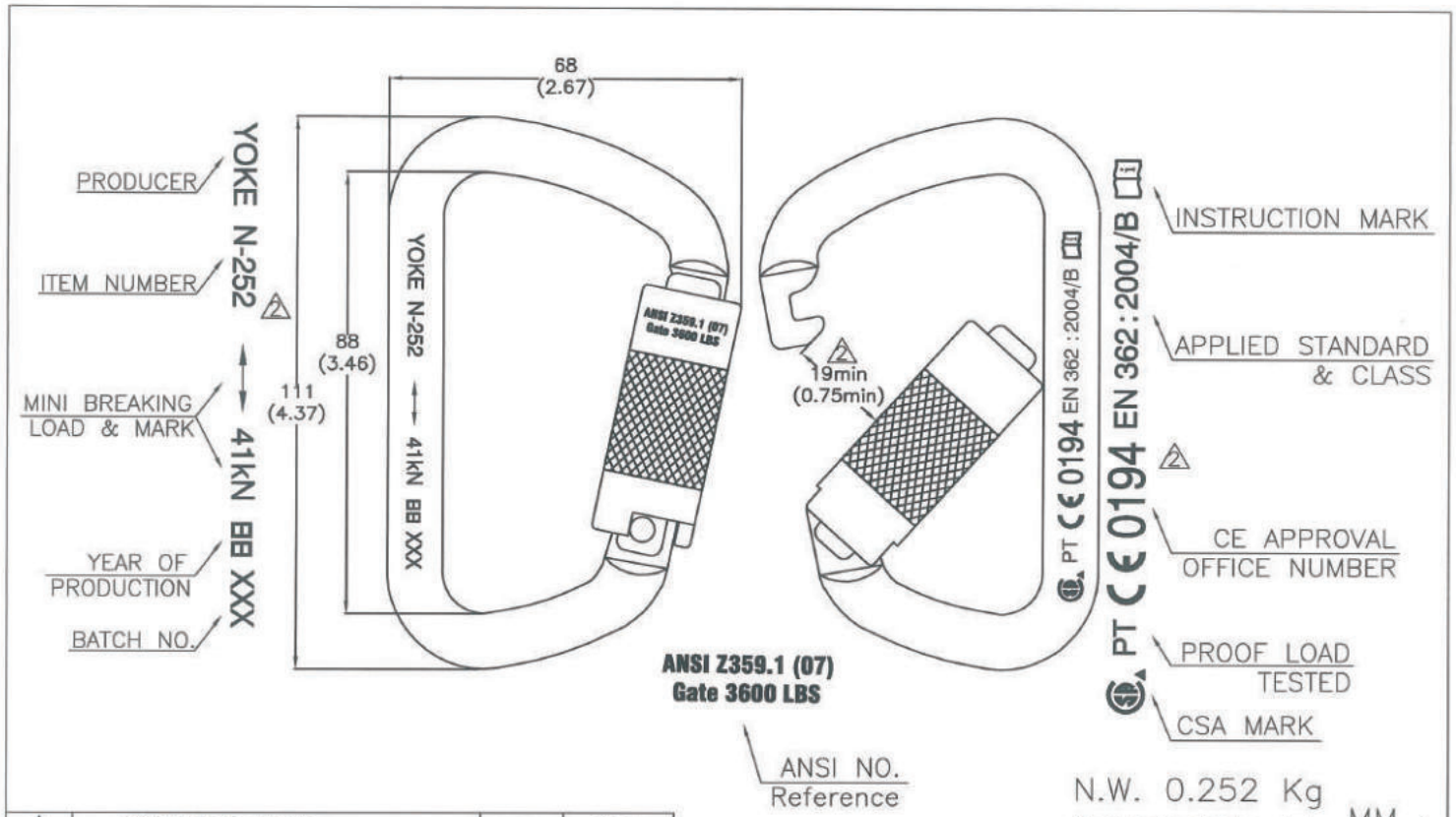

SYM.	REVISION DESCRIPTION	DATE	REVISION BY
2	CORRECT TEXT	11.12.09	PERI

YOKE INDUSTRIAL CORP.
#39, 33rd Road, Taichung Industrial Park,
Taichung 407, Taiwan, R.O.C.
Tel: +886-4-350-8088
Fax: +886-4-350-1001

DRAWING NAME	Steel Carabiner						
MATERIAL	Alloy Steel	DRAWING BY	Peri	DRAWING DATE	2011/08/01	EDITION	2
FINISH	Plated	CHECKED BY		APPROVED BY	陳生組	REVISION DATE	
MINI. BREAK	9200LBS/41kN	SCALE	1:1	DRAWING NUMBER	N-252G		

SUMINISTRALES
Global de Suministros Industriales S.A.S.
www.suministrales.com

Ficha Técnica

Producto: **Descendedor auto bloqueante D4**

Código: RDEI01BK

Descripción del producto:

Descensor auto frenante con función anti pánico adaptado a los trabajos con cuerda y rescate.

Características:

- Empuñadura multifunción que permite, según la situación:

  Liberar la cuerda y controlar el descenso con la mano que sujeta el cabo libre, Desplazarse más fácilmente en un plano inclinado u horizontal, Inmovilizarse en el puesto de trabajo sin llave de bloqueo.

- Función anti pánico que se activa si el usuario tira demasiado fuerte de la empuñadura: frena y detiene automáticamente el descenso.
- Dispone de un botón central que permite bloquear o desbloquear la placa lateral móvil para la apertura y cierre del dispositivo, para que el aparato no se pierda a la vez que facilita la instalación de la cuerda durante el paso de fraccionamientos.
- Leva pivotante que permite recuperar cuerda más fácilmente. También permite convertir un sistema de izado en reversible o realizar cortos ascensos por cuerda (en combinación con un pedal y un puño bloqueador).
- Descenso de cargas pesadas hasta 240 kg (utilización reservada a los usuarios expertos).
- Peso según fabricante: 655 g.
- Admite cuerdas de 10,5 a 11 mm de diámetro.

CE EN 12841, ANSI Z359, MEET NFPA (1983)

Ficha Técnica

Producto: **Rope Grab desmontable**

Código: RBLI03BK

Descripción del producto:

Bloqueador desmontable compacto con una leva ranurada que en caso de sobrecarga permite al bloqueador deslizar protegiendo así la cuerda (efecto fusible).

Características:

- Hacia arriba desliza fácilmente sin necesidad de manipulado, mientras que una simple acción manual permite hacerlo descender.
- Para fijarlo a la cuerda son necesarias dos acciones consecutivas, lo que proporciona mayor seguridad.
- Especialmente adaptado al izado de cargas pesadas.
- Integrado en un polipasto funciona como antiretorno.
- Eje amovible, para instalar o retirar el bloqueador en cualquier punto de la cuerda.
- Pasador con bloqueo: limita el riesgo de que la cuerda se suelte involuntariamente.
- Pasador y eje imperdibles, unidos al cuerpo del bloqueador.
- Para cuerdas de 10,5mm a 13 mm de diámetro.
- Testado individualmente.

CE EN 567